eneo IND-58F0002MTPB

Artikelnummer: 246665

Kurzbeschreibung

Netzwerk Dome Kamera Fix, Turret, Panorama 180°, 2x 5120x1440, Tag/Nacht, WDR, AI, 2,8mm, IR, Weißlicht, 12VDC, PoE, IP67



Hauptmerkmale

- Multisensor 2x 1/2,7" CMOS-Sensor, Panorama
- Maximale Auflösung jeweils 5120x1440 Pixel, 15fps
- Panorama Ultra Weitwinkelkamera 180° HFoV, 32:9
- AI Analysefunktionen inklusive Objektklassifizierung
- WDR, BLC, HLC und 3D-DNR Rauschunterdrückung
- Objektive mit 2,8mm feste Brennweite
- Smart Codec H.265/H.264, Dual-Streaming
- Browserunabhängig (Edge, Safari, Firefox, Chrome)
- Unterstützt ONVIF Profile S/T/G/M und Audio
- Lokale Speicherung mittels Micro SD Karte
- NDAA-Konformität
- Integrierte IR- und Weißlicht LED Beleuchtung, IP67

© Copyright VIDEOR E. Hartig GmbH - November 2026 - Technische Änderungen vorbehalten

Spezifikationen

Produktkennzeichnungen	
EAN/GTIN	4260229841884
Hersteller-Nummer	246665
Serie	eneo IN-Serie
Kamera	
Kameraform	Dome
Chipgröße	1/2,7"
Auflösungsstandard	8 MP
Aufnahmesensor	CMOS, Chipset NT98529, SC533HAI
Lichtempfindlichkeit	0.001 Lux bei (F1.6, AGC ON)
System	True Day&Night
Low Speed Shutter	Ja
Manueller elektrischer Shutter (MES)	1-5 ~ 1-20.000sec.
Flickerless Funktion	Ja
Gegenlichtkompensation	Ja
Tag-/Nacht-Umschaltung	Schaltbarer IR-Filter (ICR)
Tag-/Nachtmodus	Tag, Nacht, automatisch, zeitgesteuert
Weißabgleich	Automatisch, manuell
Signal-/Rauschabstand	49 dB
Video	
Auflösung (erweitert)	5120x1440, 4608x1296, 4096x1152, 3840x1080, 3072x864, 1536x432, 1024x288
Bildformat	180° Panorama
Videokompression	H.265, H.264, H.265+, H.264+, MJPEG
Datenstromarten	Dual Streaming
Bildübertragungsrate max.	15 fps
Objektiv	
Objektiv Typ	Festbrennweite
Brennweite	2,8 mm
MOD (Minimum Object Distance)	2 m
Blendenbereich (F)	F1,2
Bildwinkel vertikal	60°

© Copyright VIDEOR E. Hartig GmbH - November 2026 - Technische Änderungen vorbehalten

Fortsetzung Spezifikationen

Bildwinkel horizontal	180°
Blendensteuerung	DC
Display / Darstellung	
Bildauflösung max.	5120x1440
DORI	
Wahrnehmen (25px/m)	60,1m
Beobachten (62px/m)	23,8m
Erkennen (125px/m)	11,7m
Identifizieren (250px/m)	5,5m
Funktionen	
Multicast	Ja
Bewegungsmelder	Ja
Analysefunktionen	Gesichtserkennung, Objekt-Klassifikation Mensch / Fahrzeug (PD&VD), Linienüberquerung (LCD), Objektklassifizierung, Personenzählung, Heat Map (HM), Menschenmengen (CD), Warteschlangen (QD), Kennzeichenerkennung (LPR), Eindringen (Intrusion), Region Verlassen, Region Betreten, Seltene Geräusche (RSD)
Alarmverarbeitung	Aufzeichnung interner Speicher (SD Karte), E-Mail, HTTP, FTP, TCP, UDP, Rote und Blaue- Blinklichter, Cloud Upload
Audiounterstützung	Ja
Audio	eingebautes Mikrofon, eingebauter Lautsprecher, 2 Wege Audio
Passwortschutz	Administrator und Benutzer
Interner-Speicher	microSD-Kartenslot
Menüsprachen	englisch, deutsch, französisch, italienisch, portugiesisch, spanisch, türkisch, japanisch
Browser	MS Internet Explorer 10/11, Safari, Firefox, Google Chrome, Edge
Digitale Rauschunterdrückung (DNR)	Ja
Privacy Zone	Bereiche-EIN/AUS schaltbar
Netzwerk	
Sicherheit	Passwortschutz, Komplexes Passwort, HTTPS-Verschlüsselung, IP-Adressfilterung, IEEE 802.1X-Authentifizierung (ab Firmware-Version 8.2.4.1)
Netzwerkprotokolle	IPv4, IPv6, HTTP, HTTPS, FTP, SMTP, UPnP, DNS, DDNS, DHCP, NTP, RTSP, RTP, TCP-IP, UTP, PPPoE
Schnittstellen / Eingänge / Ausgänge	
Externe Anschlüsse	RJ-45, 12VDC-Eingang (DC-Buchse), Anschlusskabel ca.30cm, Micro SD Karten Slot 256 GB

© Copyright VIDEOR E. Hartig GmbH - November 2026 - Technische Änderungen vorbehalten

Fortsetzung Spezifikationen

Ethernet Schnittstelle	10Base-T, 100Base-TX
Steuer-Schnittstellen	Ethernet
Allgemeines	
Wide Dynamic Range (WDR)	WDR 120dB
Beleuchtung	Infrarot, Warmlicht
Audiokompression	G.711a, G.711u
Abmessungen (BxHxT) (erweitert)	112,4x135 mm
Gewicht	0.765 kg
Beleuchtungsreichweite	ca. 30m Infrarot, ca. 15m Warmes Licht
Farbe (Gehäuse)	RAL9003, weitere Farben auf Anfrage
Gehäuseart	Außen
Gehäusematerial	Aluminium
Kameratyp	Panorama Kamera
Leistungsaufnahme	13.5 W
Montageart	Deckenmontage, Wandmontage
ONVIF	ONVIF Profile G, ONVIF Profile M, ONVIF Profile S, ONVIF Profile T
Power over Ethernet	IEEE 802.3af
ESC	1/5 ~ 1/20.000sec.
Schutzart	IP67, NEMA 4X
SDK	Auf Anfrage
Stromversorgung	12VDC, PoE
Temperaturbereich (Betrieb)	-30°C ~ +60°C, @ Luftfeuchtigkeit 90% oder weniger (nicht kondensierend)
Texteinblendung	Ein-/Aus schaltbar
Lieferumfang	
Lieferumfang	Kurzanleitung zur Installation, Bohrschablone, 3x Dübel mit Schrauben, 1x Innensechskantschlüssel, 1x wasserdichte Abdeckung für RJ45 Anschluss
Hinweise	
Bemerkung	Gesichts- und Kennzeichenerkennung erfordern eine SD-Karte oder einen eneo IN Rekorder. Nutzen Sie nur eneo-Komponenten für optimale Ergebnisse. Für Markenmischung bieten wir gegen Gebühr eine Kompatibilitätsprüfung an (Info: Artikel #229235 bei VIDEOR).

© Copyright VIDEOR E. Hartig GmbH - November 2026 - Technische Änderungen vorbehalten

Optionales Zubehör

Art. Nr	Name	Produkt Beschreibung
218218	eneo Site Manager	Management Software für eneo IP Produkte
236198	eneo INsight Installation Tool	Unterstützt die Einrichtung der Kameras bei Verwendung von AI Funktionen der IN Serie
234989	eneo INsight	Steuerungssoftware für Rekorder der IN- und MN-Serie
234990	eneo INsight mobile	Mobile App für Rekorder der IN- und MN-Serie
233754	eneo AK-20	Kamera Anschlussbox für Wand- und Deckenmontage, Bullet Kameras der IN-Serie
233775	eneo AK-21	Kamera Anschlussbox für Wand- und Deckenmontage, Bullet und Dome Kameras der IN-Serie
235339	eneo AK-24	Kamera Anschlussbox Dual, für ausgewählte Bullet oder Fix Dome Kameras der IN-Serie
236663	eneo DOME-WB8	Wandhalter für PTZ Dome INP-54M2812M0A und IND-5 Turret Dome Serie

Optionale Empfehlungen

Art. Nr	Name	Produkt Beschreibung
242363	eneo NSUR-1008M0A	Gigabit Switch Rack, Unmanaged, 8x PoE, 2xSFP, max. 30W pro Port, internes Netzteil max. 150W
242364	eneo NSUR-1016M0A	Gigabit Switch Rack, Unmanaged, 16x PoE, 2xSFP, max. 30W pro Port, internes Netzteil max. 250W
242365	eneo NSUR-1024M0A	Gigabit Switch Rack, Unmanaged, 24x PoE, 2xSFP, max. 30W pro Port, internes Netzteil max. 400W
242366	eneo NSMR-2008M0A	Gigabit Switch Rack, Managed, 8x PoE, 2xSFP, max. 30W pro Port, internes Netzteil max. 150W
242367	eneo NSMR-2016M0A	Gigabit Switch Rack, Managed, 16x PoE, 2xSFP, max. 30W pro Port, internes Netzteil max. 250W
242368	eneo NSMR-2024M0A	Gigabit Switch Rack, Managed, 24x PoE, 2xSFP, max. 30W pro Port, internes Netzteil max. 400W
242369	eneo NSUI-3004M0A	Gigabit Switch Industrie, Unmanaged, 4x PoE, 1xRJ45, 1xSFP, max 30W pro Port, -40°C~75°C, 44~57 VDC, ohne Netzteil
242370	eneo NSUI-3008M0A	Gigabit Switch Industrie, Unmanaged, 8x PoE, 2xSFP, max 30W pro Port, -40°C~75°C, 44~57 VDC, ohne Netzteil
242371	eneo NSMI-4004M0A	Gigabit Switch Industrie, Managed, 4x PoE, 2xSFP, max 30W pro Port, -40°C~75°C, 44~57 VDC, ohne Netzteil
242372	eneo NSMI-4008M0A	Gigabit Switch Industrie, Managed, 8x PoE, 2xSFP, max 30W pro Port, -40°C~75°C, 44~57 VDC, ohne Netzteil

© Copyright VIDEOR E. Hartig GmbH - November 2026 - Technische Änderungen vorbehalten

Fortsetzung Optionale Empfehlungen

219598	jetrics network 6SFTP-GN-0,5/1	RJ45 Patchkabel S/FTP, Cat 6, 0,5m, grün, 1 Stück
219599	jetrics network 6SFTP-GN-1/1	RJ45 Patchkabel S/FTP, Cat 6, 1m, grün, 1 Stück
219600	jetrics network 6SFTP-GN-2/1	RJ45 Patchkabel S/FTP, Cat 6, 2m, grün, 1 Stück
219601	jetrics network 6SFTP-GN-3/1	RJ45 Patchkabel S/FTP, Cat 6, 3m, grün, 1 Stück
219602	jetrics network 6SFTP-GN-7,5/1	RJ45 Patchkabel S/FTP, Cat 6, 7,5m, grün, 1 Stück
230068	jetrics power PSU-XS-11C Steckernetzteil	Universal Netzteil 12V/1,5A ID 2.1 x OD 5.5, 11mm, inlusive Adapter von 11 auf 9mm Länge

Optionale Dienstleistungen

Art. Nr	Name	Produkt Beschreibung
211125	VIDEOR LACKIERUNG Fix-Dome-Kamera	im RAL Farbton
214441	VIDEOR LACKIERUNG Grundkosten	einmalig pro RAL Farbton und Lieferlos
229234	VIDEOR Vorkonfiguration IP-Kamera	IP Konfiguration, Funktionsprüfung, FW-Update für 1x IP-Kamera

© Copyright VIDEOR E. Hartig GmbH - November 2026 - Technische Änderungen vorbehalten

Technische Zeichnung

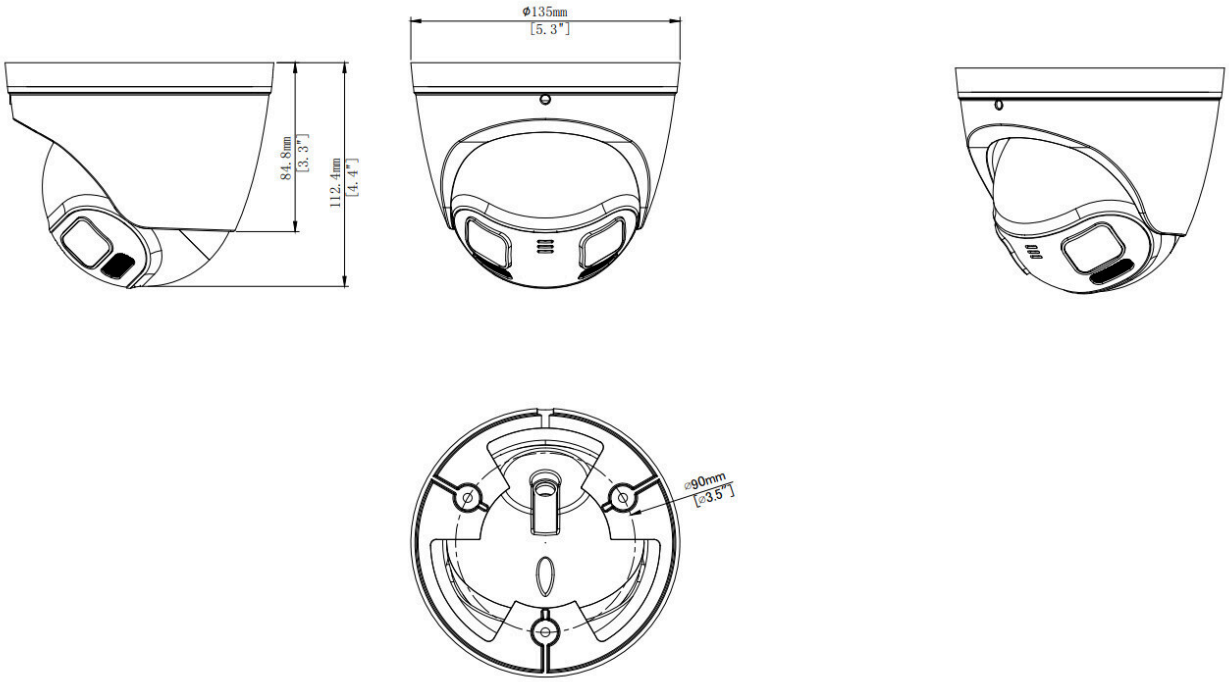

eneo is a registered trademark of
VIDEOR E. Hartig GmbH
Carl-Zeiss-Straße 8
63322 Rödermark, Deutschland

Phone: +49 6074 - 888 - 300
Fax: +49 6074 - 888 - 100
E-Mail: info@eneo-security.com
Web: www.eneo-security.com

© Copyright VIDEOR E. Hartig GmbH - November 2026 - Technische Änderungen vorbehalten