eneo IND-42M2808M0B

Artikelnummer: 246625

Kurzbeschreibung

Mini Netzwerk Dome Kamera Fix, 1920x1080, Tag/Nacht, WDR, AI 2,8-8mm, IR, 12VDC, PoE, IP67, IK10



Hauptmerkmale

- 1/2,8" Sony STARVIS CMOS-Sensor,2 MP/60fps
- AI Analysefunktionen inklusive Objektklassifizierung
- WDR 120dB, 3D-DNR Rauschunterdrückung
- Motorisiertes Varifokal Objektiv 2,8-8mm
- Smart Codec H.265/H.264, Multi-Streaming
- Browserunabhängig (IE, Edge, Safari, Firefox, Chrome)
- Unterstützt ONVIF Profile S/T/G/M
- Mehrsprachige Menüführung (OSD)
- Lokale Speicherung mittels Micro SD Karte
- Unterstützt Audio und externen Alarm Ein- und Ausgang
- NDAA-Konformität
- IR-LED Beleuchtung, IP67 und Vandalismus geschützt IK10

© Copyright VIDEOR E. Hartig GmbH - November 2026 - Technische Änderungen vorbehalten

Spezifikationen

Produktkennzeichnungen	
EAN/GTIN	4260229841846
Hersteller-Nummer	246625
Serie	eneo IN-Serie
Kamera	
Kameraform	Dome
Chipgröße	1/2,9"
Auflösungsstandard	2 MP
Aufnahmesensor	CMOS, SSC30KQ, SC235HAI
Lichtempfindlichkeit	Color 0,0034lux bei F1.6(AGC ON)
System	True Day&Night
Low Speed Shutter	Ja
Manueller elektrischer Shutter (MES)	1-5 ~ 1-20.000sec.
Flickerless Funktion	Ja
Gegenlichtkompensation	Ja
Tag-/Nacht-Umschaltung	Schaltbarer IR-Filter (ICR)
Tag-/Nachtmodus	Automatisch, Tag, Nacht, Bild, zeitgesteuert
Weißabgleich	Automatisch, manuell
Signal-/Rauschabstand	41 dB
Video	
Auflösung (erweitert)	1920x1080 (16:9), 1280x960 (4:3), 1280x720 (16:9), 640x480 (4:3), 320x240 (4:3)
Bildformat	16:9, 4:3
Videokompression	H.265, H.264, H.265+, H.264+, MJPEG
Datenstromarten	Triple-Stream(Main/Sub/Mobile)
Bildübertragungsrate max.	60 fps
Objektiv	
Objektiv Typ	Varifokal (motorisiert)
Brennweite	2,8 - 8 mm
MOD (Minimum Object Distance)	0.8 m
Blendenbereich (F)	F1,8
Bildwinkel vertikal	56° - 25°

© Copyright VIDEOR E. Hartig GmbH - November 2026 - Technische Änderungen vorbehalten

Fortsetzung Spezifikationen

Bildwinkel horizontal	100° - 44°
Blendensteuerung	DC
Zoomfaktor (optisch)	3
Display / Darstellung	
Bildauflösung max.	1920x1080
DORI	
Wahrnehmen (25px/m)	37,3 - 96,9m
Beobachten (62px/m)	13,9 - 38,7m
Erkennen (125px/m)	5,5 - 18,7m
Identifizieren (250px/m)	2,7 - 8,6m
Funktionen	
Multicast	Ja
Bewegungsmelder	Ja
Analysefunktionen	Gesichtserkennung (FR), Objekt-Klassifikation Mensch / Fahrzeug (PD&VD), Linienüberquerung (LCD), Durchgangszählung (CC), Heat Map (HM), Menschenmengen (CD), Warteschlangen (QD), Kennzeichenerkennung (LPR), Seltene Geräusche (RSD), Eindringen (Intrusion), Region Verlassen, Region Betreten
Alarmverarbeitung	Aufzeichnung interner Speicher (SD Karte), E-Mail, HTTP, FTP, TCP, UDP, Alarm Ausgang, Cloud Upload
Drehbereich	350 °
Vertikaler Neigebereich	0~ +80°
Audiounterstützung	Ja
Audio	2 Wege Audio
Passwortschutz	Administrator und Benutzer
Interner-Speicher	microSD-Kartenslot
Menüsprachen	englisch, deutsch, französisch, italienisch, portugiesisch, spanisch, türkisch, japanisch
Browser	MS Internet Explorer 10/11, Safari, Firefox, Google Chrome, Edge
Digitale Rauschunterdrückung (DNR)	Ja
Privacy Zone	Bereiche-EIN/AUS schaltbar
Netzwerk	
Sicherheit	IP-Adressfilterung, Passwortschutz, Komplexes Passwort, IEEE 802.1X-Authentifizierung (ab Firmware-Version 8.2.4.1)
Netzwerkprotokolle	TCP-IP, HTTP, DHCP, DDNS, DNS, RTP, RTSP, SMTP, NTP, UPnP, HTTPS, FTP

© Copyright VIDEOR E. Hartig GmbH - November 2026 - Technische Änderungen vorbehalten

Fortsetzung Spezifikationen

Schnittstellen / Eingänge / Ausgänge	
Externe Anschlüsse	RJ-45, Alarm-Ein/Ausgang, Audio Ein/Ausgang, 12VDC-Eingang (DC-Buchse), Anschlusskabel ca.45cm, Micro SD Karten Slot 512 GB
Ethernet Schnittstelle	10Base-T, 100Base-TX
Alarmeingänge	1
Steuer-Schnittstellen	Ethernet
Allgemeines	
Wide Dynamic Range (WDR)	120dB
Beleuchtung	Infrarot
Audiokompression	G.711
Abmessungen (BxHxT) (erweitert)	115x91,6mm
Gewicht	0.56 kg
Beleuchtungsreichweite	ca. 20m
Farbe (Gehäuse)	RAL9003, weitere Farben auf Anfrage
Farbe (Kuppel)	klar
Gehäuseart	Außen
Gehäusematerial	Aluminium
Kameratyp	Domekamera
Leistungsaufnahme	6.2 W
Montageart	Deckenmontage, Wandmontage
ONVIF	ONVIF Profile G, ONVIF Profile M, ONVIF Profile S, ONVIF Profile T
Power over Ethernet	IEEE 802.3af
ESC	1/5 ~ 1/20.000sec.
Schutzart	IP67
SDK	Auf Anfrage
Stromversorgung	12VDC, PoE
Temperaturbereich (Betrieb)	-35°C ~ +60°C, @ Luftfeuchtigkeit 90% oder weniger (nicht kondensierend)
Texteinblendung	Ein-/Aus schaltbar
Vandalismusgeschützt	Ja
Zertifizierungen	IK10
Lieferumfang	
Lieferumfang	Kurzanleitung zur Installation, Bohrschablone, 4x Dübel mit Schrauben, 1x Torxschlüssel, wasserdichte Abdeckung für RJ45 Anschluss

© Copyright VIDEOR E. Hartig GmbH - November 2026 - Technische Änderungen vorbehalten

Fortsetzung Spezifikationen

Hinweise	
Bemerkung	Gesichts- und Kennzeichenerkennung erfordern eine SD-Karte oder einen eneo IN Rekorder. Nutzen Sie nur eneo-Komponenten für optimale Ergebnisse. Für Markenmischung bieten wir gegen Gebühr eine Kompatibilitätsprüfung an (Info: Artikel #229235 bei VIDEOR).

Optionales Zubehör

Art. Nr	Name	Produkt Beschreibung
218218	eneo Site Manager	Management Software für eneo IP Produkte
234990	eneo INsight mobile	Mobile App für Rekorder der IN- und MN-Serie
236198	eneo INsight Installation Tool	Unterstützt die Einrichtung der Kameras bei Verwendung von AI Funktionen der IN Serie
234989	eneo INsight	Steuerungssoftware für Rekorder der IN- und MN-Serie
234753	eneo AK-22	Kamera Anschlussbox für Wand- und Deckenmontage, Mini Dome IND-42M2808M0A
234754	eneo AK-23	Kamera Anschlussbox für Deckenabhängung, IND-42M2808M0A, für Halter Dome-WB6/Dome-CH6
234757	eneo DOME-WB7	Wandhalter für Mini Dome IND-42M2808M0A

Optionale Empfehlungen

Art. Nr	Name	Produkt Beschreibung
242363	eneo NSUR-1008M0A	Gigabit Switch Rack, Unmanaged, 8x PoE, 2xSFP, max. 30W pro Port, internes Netzteil max. 150W
242364	eneo NSUR-1016M0A	Gigabit Switch Rack, Unmanaged, 16x PoE, 2xSFP, max. 30W pro Port, internes Netzteil max. 250W
242365	eneo NSUR-1024M0A	Gigabit Switch Rack, Unmanaged, 24x PoE, 2xSFP, max. 30W pro Port, internes Netzteil max. 400W
242366	eneo NSMR-2008M0A	Gigabit Switch Rack, Managed, 8x PoE, 2xSFP, max. 30W pro Port, internes Netzteil max. 150W
242367	eneo NSMR-2016M0A	Gigabit Switch Rack, Managed, 16x PoE, 2xSFP, max. 30W pro Port, internes Netzteil max. 250W
242368	eneo NSMR-2024M0A	Gigabit Switch Rack, Managed, 24x PoE, 2xSFP, max. 30W pro Port, internes Netzteil max. 400W
242369	eneo NSUI-3004M0A	Gigabit Switch Industrie, Unmanaged, 4x PoE, 1xRJ45, 1xSFP, max 30W pro Port, -40°C~75°C, 44~57 VDC, ohne Netzteil

© Copyright VIDEOR E. Hartig GmbH - November 2026 - Technische Änderungen vorbehalten

Fortsetzung Optionale Empfehlungen

242370	eneo NSUI-3008M0A	Gigabit Switch Industrie, Unmanaged, 8x PoE, 2xSFP, max 30W pro Port, -40°C~75°C, 44~57 VDC, ohne Netzteil
242371	eneo NSMI-4004M0A	Gigabit Switch Industrie, Managed, 4x PoE, 2xSFP, max 30W pro Port, -40°C~75°C, 44~57 VDC, ohne Netzteil
242372	eneo NSMI-4008M0A	Gigabit Switch Industrie, Managed, 8x PoE, 2xSFP, max 30W pro Port, -40°C~75°C, 44~57 VDC, ohne Netzteil
219598	jetrics network 6SFTP-GN-0,5/1	RJ45 Patchkabel S/FTP, Cat 6, 0,5m, grün, 1 Stück
219599	jetrics network 6SFTP-GN-1/1	RJ45 Patchkabel S/FTP, Cat 6, 1m, grün, 1 Stück
219600	jetrics network 6SFTP-GN-2/1	RJ45 Patchkabel S/FTP, Cat 6, 2m, grün, 1 Stück
219601	jetrics network 6SFTP-GN-3/1	RJ45 Patchkabel S/FTP, Cat 6, 3m, grün, 1 Stück
219602	jetrics network 6SFTP-GN-7,5/1	RJ45 Patchkabel S/FTP, Cat 6, 7,5m, grün, 1 Stück
230068	jetrics power PSU-XS-11C Steckernetzteil	Universal Netzteil 12V/1,5A ID 2.1 x OD 5.5, 11mm, inlusive Adapter von 11 auf 9mm Länge

Optionale Dienstleistungen

Art. Nr	Name	Produkt Beschreibung
229234	VIDEOR Vorkonfiguration IP-Kamera	IP Konfiguration, Funktionsprüfung, FW-Update für 1x IP-Kamera
214441	VIDEOR LACKIERUNG Grundkosten	einmalig pro RAL Farbton und Lieferlos
211125	VIDEOR LACKIERUNG Fix-Dome-Kamera	im RAL Farbton

© Copyright VIDEOR E. Hartig GmbH - November 2026 - Technische Änderungen vorbehalten

Technische Zeichnung

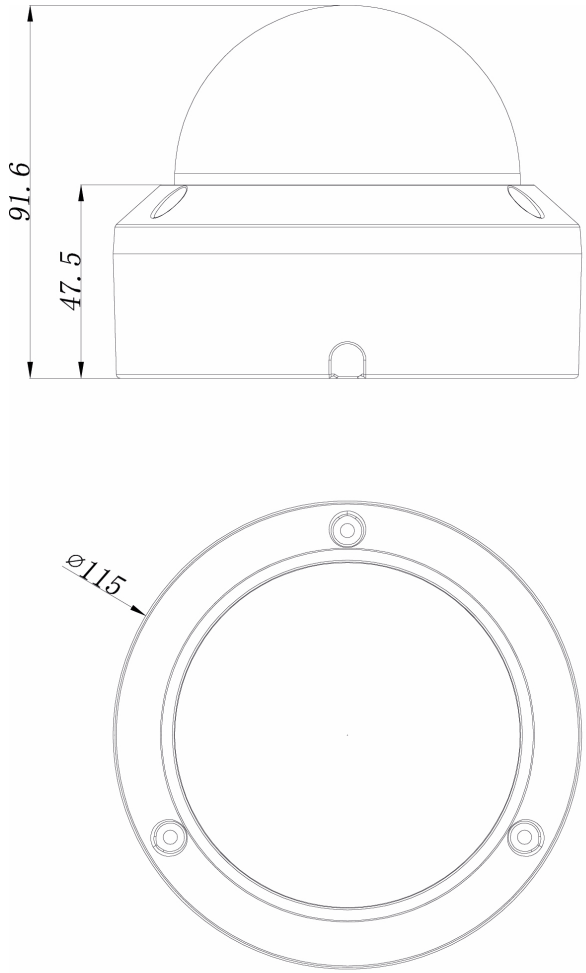

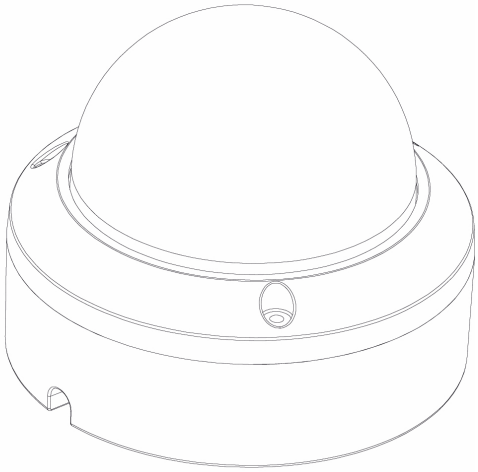

Maße / Dimensions: mm

eneo is a registered trademark of
VIDEOR E. Hartig GmbH
Carl-Zeiss-Straße 8
63322 Rödermark, Deutschland

Phone: +49 6074 - 888 - 300
Fax: +49 6074 - 888 - 100
E-Mail: info@eneo-security.com
Web: www.eneo-security.com

© Copyright VIDEOR E. Hartig GmbH - November 2026 - Technische Änderungen vorbehalten