eneo INM-78M2812M0A

Artikelnummer: 236668

Kurzbeschreibung

Netzwerk Multisensor Kamera, 360°, 4x 3840x2160, Tag/Nacht, WDR, AI, 4x 2,8-12mm, IR, Weißlicht, IP67, IK10



Hauptmerkmale

- Multidirektionale Kamera 4x 1/1.8" CMOS Sensor
- Max. Auflösung 32MP 4x 3840 x 2160, Bildrate 30fps
- 4 Objektive mit motorisierter Brennweite 2,8-12mm
- KI-Analysefunktionen inklusive Objektklassifizierung
- Smart Codec H.265/H.264, Multi-Streaming
- Browserunabhängig (Edge, Safari, Firefox, Chrome)
- Unterstützt T-WDR , BLC, HLC, und 3D DNR
- Unterstützt ONVIF Profile S/T/G/M
- IR- und Weißlichtbeleuchtung integriert
- Für den Außeneinsatz IP67, Vandalismus geschützt IK10
- NDAA-Konformität
- Wandarm und PoE Injector im Lieferumfang enthalten

© Copyright VIDEOR E. Hartig GmbH - November 2026 - Technische Änderungen vorbehalten

Spezifikationen

Produktkennzeichnungen	
EAN/GTIN	4260229840627
Hersteller-Nummer	236668
Serie	eneo IN-Serie
Kamera	
Kameraform	Dome
Chipgröße	1/1,8"
Auflösungsstandard	32 MP
Aufnahmesensor	CMOS
Lichtempfindlichkeit	0,006 Lux bei F1,2
System	Electronic Day&Night
Low Speed Shutter	Ja
Manueller elektrischer Shutter (MES)	1-5 ~ 1-20.000sec.
Gegenlichtkompensation	Ja
Tag-/Nacht-Umschaltung	Schaltbarer IR-Filter (ICR)
Tag-/Nachtmodus	Tag, Nacht, automatisch, zeitgesteuert
Weißabgleich	automatisch
Signal-/Rauschabstand	51 dB
Video	
Auflösung (erweitert)	3840x2140 (16:9), 2592x1944 (4:3), 2592x1520 (16:9), 2304x1296 (16:9), 1920x1080 (16:9), 1280x960 (4:3), 1280x720 (16:9), 640x480 (4:3), 320x240 (4:3)
Videokompression	H.264, H.265, H.264+, H.265+, M-JPEG
Datenstromarten	Triple-Stream(Main/Sub/Mobile)
Bildübertragungsrate max.	25 fps
Objektiv	
Objektiv Typ	Varifokal (motorisiert)
Brennweite	2,8 - 12 mm
Blendenbereich (F)	F1,3
Bildwinkel vertikal	27° - 58°
Bildwinkel horizontal	360°
Blendensteuerung	DC

© Copyright VIDEOR E. Hartig GmbH - November 2026 - Technische Änderungen vorbehalten

Fortsetzung Spezifikationen

Display / Darstellung	
Bildauflösung max.	4x 3840x2160
DORI	
Wahrnehmen (25px/m)	58,6 - 177 m
Beobachten (62px/m)	23,4 - 71 m
Erkennen (125px/m)	11,4 - 35,1 m
Identifizieren (250px/m)	5,4 - 17,6 m
Funktionen	
Multicast	Ja
Bewegungsmelder	Ja
Analysefunktionen	Gesichtserfassung (FD), Eindringen (PID), Linienüberquerung (LCD), Zurückgelassene und entfernte Objekte (SOD), Durchgangszählung (CC), Menschenmengen (CD), Warteschlangen (QD), Heat Map (HM), Kennzeichenerkennung (LPR), Bildrotation für um 90° gedreht montierte Kameras, Anwesenheit (FA), Gesichtsattribute (AD), Gesichtserkennung (FR), Region Verlassen, Kennzeichenerfassung (LPD), Objekt-Klassifikation Mensch / Fahrzeug (PD&VD), Seltene Geräusche (RSD)
Alarmverarbeitung	Aufzeichnung interner Speicher (SD Karte), E-Mail, HTTP, FTP, TCP, UDP, Alarm Ausgang, Cloud Upload
Audiounterstützung	Ja
Audio	2 Wege Audio
Passwortschutz	Administrator und Benutzer
Interner-Speicher	microSD-Karte, microSDHC-Karte, microSDXC-Karte, 256GB
Menüsprachen	englisch, deutsch, französisch, italienisch, portugiesisch, spanisch, türkisch, russisch, japanisch
Browser	MS Internet Explorer 10/11, Google Chrome, Firefox, Safari
Digitale Rauschunterdrückung (DNR)	Ja
Privacy Zone	Bereiche-EIN/AUS schaltbar
Netzwerk	
Sicherheit	IEEE 802.1X-Authentifizierung (ab Firmware-Version 8.2.4.1), IP-Adressfilterung, Passwortschutz, Komplexes Passwort
Netzwerkprotokolle	TCP-IP, HTTP, DHCP, DNS, DDNS, RTP, RTSP, NTP, UPnP, SMTP, HTTPS, FTP, PPPoE, IEE 802.1
Schnittstellen / Eingänge / Ausgänge	
Externe Anschlüsse	RJ-45, 12VDC-Eingang , 24VAC-Eingang, Alarm-Ein/Ausgang, Audio Ein/Ausgang, Micro SD Karten Slot 256 GB
Ethernet Schnittstelle	10Base-T, 100Base-T

© Copyright VIDEOR E. Hartig GmbH - November 2026 - Technische Änderungen vorbehalten

Fortsetzung Spezifikationen

Alarmeingänge	0
Steuer-Schnittstellen	Ethernet
Allgemeines	
Wide Dynamic Range (WDR)	WDR 120dB
Beleuchtung	Infrarot, Weißlicht
Abmessungen (BxHxT) (erweitert)	300x195mm
Gewicht	4.6 kg
Beleuchtungsreichweite	ca. 35m IR|ca. 25m Weißlicht
Farbe (Gehäuse)	RAL9003, Pantone P 179-1 / weitere Farben auf Anfrage
Farbe (Kuppel)	klar
Gehäuseart	Außen
Gehäusematerial	Aluminium
Kameratyp	Multisensor Kamera
Leistungsaufnahme	43 W
Montageart	Wandmontage
ONVIF	ONVIF Profile S, ONVIF Profile G, ONVIF Profile T, ONVIF Profile M
Power over Ethernet	IEEE 802.3bt
ESC	1/5 ~ 1/20.000sec.
Schutzart	IP67, NEMA 4X
SDK	auf Anfrage
Stromversorgung	24VAC, 12VDC, PoE++
Temperaturbereich (Betrieb)	-30°C ~ +55°C, @ Luftfeuchtigkeit 95% oder weniger (nicht kondensierend)
Texteinblendung	Ein-/Aus schaltbar
Vandalismusgeschützt	Ja
Zertifizierungen	IK10
Lieferumfang	
Lieferumfang	Betriebsanleitung, Befestigungsbeipack, Wandarm, PoE-Injector 100-240VAC~ 56VDC, 60W
Hinweise	
Bemerkung	Nutzen Sie nur eneo-Komponenten für optimale Ergebnisse. Für Markenmischung bieten wir gegen Gebühr eine Kompatibilitätsprüfung an (Info: Artikel #229235 bei VIDEOR).

© Copyright VIDEOR E. Hartig GmbH - November 2026 - Technische Änderungen vorbehalten

Weitere Informationen

Einsatzmöglichkeiten der eneo INM-78M2812M0A Multisensor-360°-Kamera

Die eneo INM-78M2812M0A kombiniert vier 4K-Sensoren, intelligente Videoanalyse und robuste Outdoor-Bauweise zu einer leistungsstarken 360°-Überwachungslösung. Sie ersetzt mehrere Einzelkameras, reduziert Blindbereiche und senkt Installations- und Betriebskosten – ideal für professionelle Videoüberwachung mit hohen Anforderungen an Bildqualität, Detektionssicherheit und Datenschutz.

Typische Anwendungsfälle:

Stadt- und Kommunalüberwachung Überwachung von Plätzen, Straßenkreuzungen, Fußgängerzonen oder Parks mit nur einer Kamera. Die 32 MP Gesamtauflösung und WDR sorgen für detailreiche Bilder – selbst bei Gegenlicht oder schwierigen Lichtverhältnissen.

Parkplätze, Parkhäuser und Außenflächen Lückenlose Rundumsicht über große Stellflächen, Ein- und Ausfahrten oder Ladezonen. IR- und Weißlichtbeleuchtung sorgen bei Nacht für klare Aufnahmen, KI-Analysefunktionen unterstützen bei der Erkennung von Personen und Fahrzeugen.

Logistik, Lager & Industrieareale Überwachung von Umschlagzonen, Verladerampen, Produktions- und Lagerbereichen. Die robuste, Vandalismus geschützte IK10-/IP67-Ausführung ist für raue Umgebungen ausgelegt, während Objektklassifizierung Fehlalarme reduziert.

Einkaufszentren, Handelsflächen und Filialnetze Übersicht über Eingänge, Mall-Bereiche und Kassenumfelder. Mehrere Blickrichtungen lassen sich flexibel kombinieren – etwa für Besucherströme, Sicherheit und Diebstahlprävention in einem System.

Bildungs- und Gesundheitscampus Kontrolle von Campusgeländen, Innenhöfen, Zufahrten und Parkflächen. Die 360°-Abdeckung unterstützt Sicherheitskonzepte an Schulen, Universitäten und Kliniken mit wenigen, strategisch platzierten Kameras.

Kritische Infrastrukturen & Perimeterschutz Sicherung von Energieanlagen, Wasserwerken, Rechenzentren oder Behördenstandorten. Die KI-gestützten Analysefunktionen helfen, sicherheitsrelevante Ereignisse zuverlässig zu detektieren und zu klassifizieren.

Transport & ÖPNV Einsatz an Bahnhöfen, Busbahnhöfen oder Flughafenzufahrten. Der große Dynamikumfang (120 dB WDR) bietet klare Bilder bei stark wechselnden Lichtverhältnissen, etwa zwischen Halleninnenraum und Außenbereich.

Dank PoE++, mitgeliefertem Wandarm und browserunabhängigem Zugriff lässt sich die eneo INM-78M2812M0A schnell integrieren – in bestehende VMS-Umgebungen über ONVIF ebenso wie in neue Sicherheitskonzepte.

Installationsvideo: Multisensorkamera (Schritt-für-Schritt)

Optionales Zubehör

Art. Nr	Name	Produkt Beschreibung
218218	eneo Site Manager	Management Software für eneo IP Produkte
236198	eneo INsight Installation Tool	Unterstützt die Einrichtung der Kameras bei Verwendung von AI Funktionen der IN Serie
234989	eneo INsight	Steuerungssoftware für Rekorder der IN- und MN-Serie
234990	eneo INsight mobile	Mobile App für Rekorder der IN- und MN-Serie
235257	eneo PM-21	Mastmontage Adapter, Stahl für Kamera Anschlussbox AK-20, AK-21 und Wandarm WB-24
235562	eneo CM-22	Eckmontageadapter für Wandarm WB-24 und PTZ Dome Kamera INP-75A0033MIA/-MIB

© Copyright VIDEOR E. Hartig GmbH - November 2026 - Technische Änderungen vorbehalten

Fortsetzung Optionales Zubehör

238984	eneo DOME-CH7	Deckenrohr für IN-Serie Länge ca. 294mm
245272	eneo PM-21B	Mastmontage Adapter V2A Edelstahl, für Kamera Anschlussbox AK-20, AK-21 und Wandarm WB-24

Optionale Empfehlungen

Art. Nr	Name	Produkt Beschreibung
219598	jetrics network 6SFTP-GN-0,5/1	RJ45 Patchkabel S/FTP, Cat 6, 0,5m, grün, 1 Stück
219599	jetrics network 6SFTP-GN-1/1	RJ45 Patchkabel S/FTP, Cat 6, 1m, grün, 1 Stück
219600	jetrics network 6SFTP-GN-2/1	RJ45 Patchkabel S/FTP, Cat 6, 2m, grün, 1 Stück
219601	jetrics network 6SFTP-GN-3/1	RJ45 Patchkabel S/FTP, Cat 6, 3m, grün, 1 Stück
219602	jetrics network 6SFTP-GN-7,5/1	RJ45 Patchkabel S/FTP, Cat 6, 7,5m, grün, 1 Stück

Optionale Dienstleistungen

Art. Nr	Name	Produkt Beschreibung
211125	VIDEOR LACKIERUNG Fix-Dome-Kamera	im RAL Farbton
229234	VIDEOR Vorkonfiguration IP-Kamera	IP Konfiguration, Funktionsprüfung, FW-Update für 1x IP-Kamera
214441	VIDEOR LACKIERUNG Grundkosten	einmalig pro RAL Farbton und Lieferlos

© Copyright VIDEOR E. Hartig GmbH - November 2026 - Technische Änderungen vorbehalten

Technische Zeichnung

Maße / Dimensions in mm

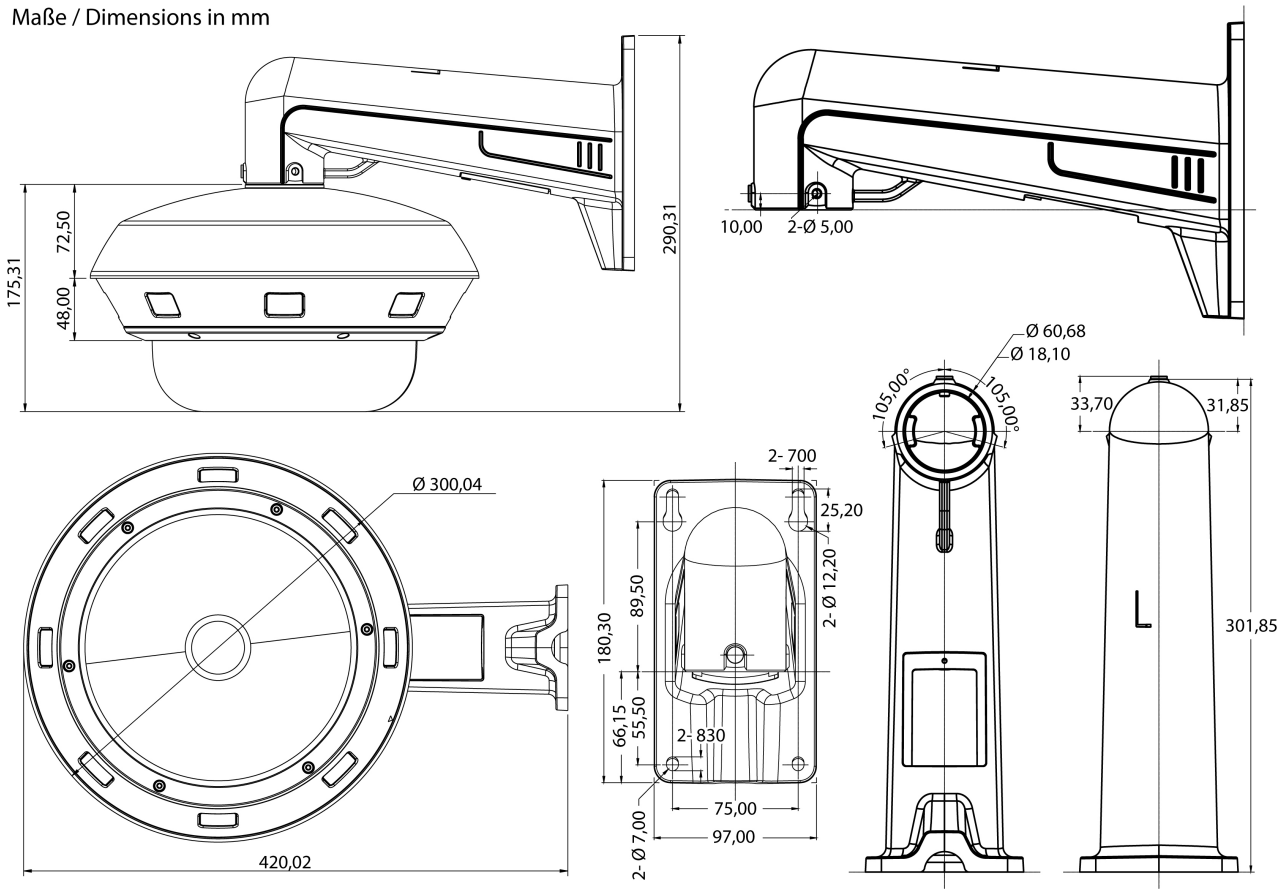

eneo is a registered trademark of
VIDEOR E. Hartig GmbH
Carl-Zeiss-Straße 8
63322 Rödermark, Deutschland

Phone: +49 6074 - 888 - 300
Fax: +49 6074 - 888 - 100
E-Mail: info@eneo-security.com
Web: www.eneo-security.com

© Copyright VIDEOR E. Hartig GmbH - November 2026 - Technische Änderungen vorbehalten