PT-CRNR-00

Artikelnummer: 220385

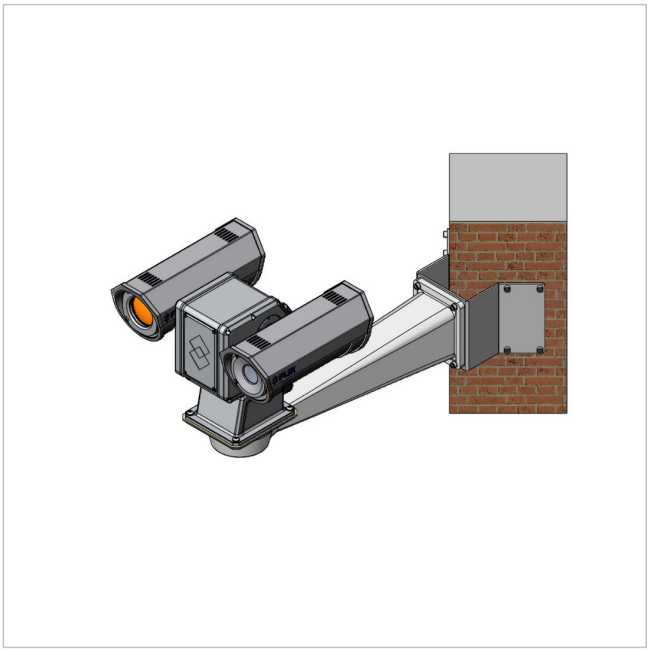

Eckbefestigung, für FLIR PT-Serie

Hauptmerkmale

Spezifikationen

Hersteller-Nummer	500-1118-00

Ihr Ansprechpartner

VIDEOR E. Hartig GmbH
Carl-Zeiss-Straße 8
63322 Rödermark
Deutschland

© Copyright VIDEOR E. Hartig GmbH - 6. Mai 2024 - Technische Änderungen vorbehalten