SPB-PTZ6

Artikelnummer: 209392

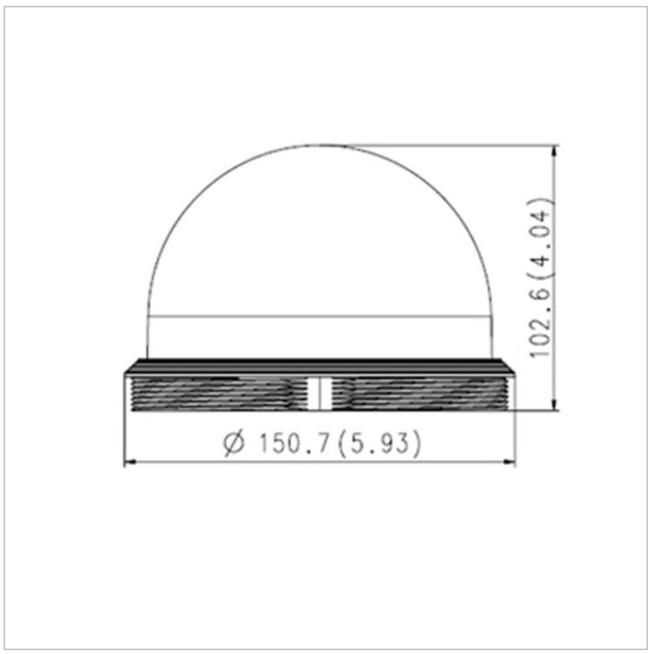

Kuppel, getönt, für Hanwha Techwin PTZ Domekameras, Zubehörteil

Hauptmerkmale

Kompatible Modelle:	SCP-2271, SCP-2371, SCP-3371
SNP-5300, SNP-6201, SNP-6321	SCP-2273, SCP-2373, SCP-3373
SNP-6320, SNP-5430, SNP-5321	

Spezifikationen

Hersteller-Nummer	SPB-PTZ6

© Copyright VIDEOR E. Hartig GmbH - September 2025 - Technische Änderungen vorbehalten

SPB-PTZ6

Ihr Ansprechpartner

VIDEOR E. Hartig GmbH
Carl-Zeiss-Straße 8
63322 Rödermark
Deutschland

© Copyright VIDEOR E. Hartig GmbH - September 2025 - Technische Änderungen vorbehalten